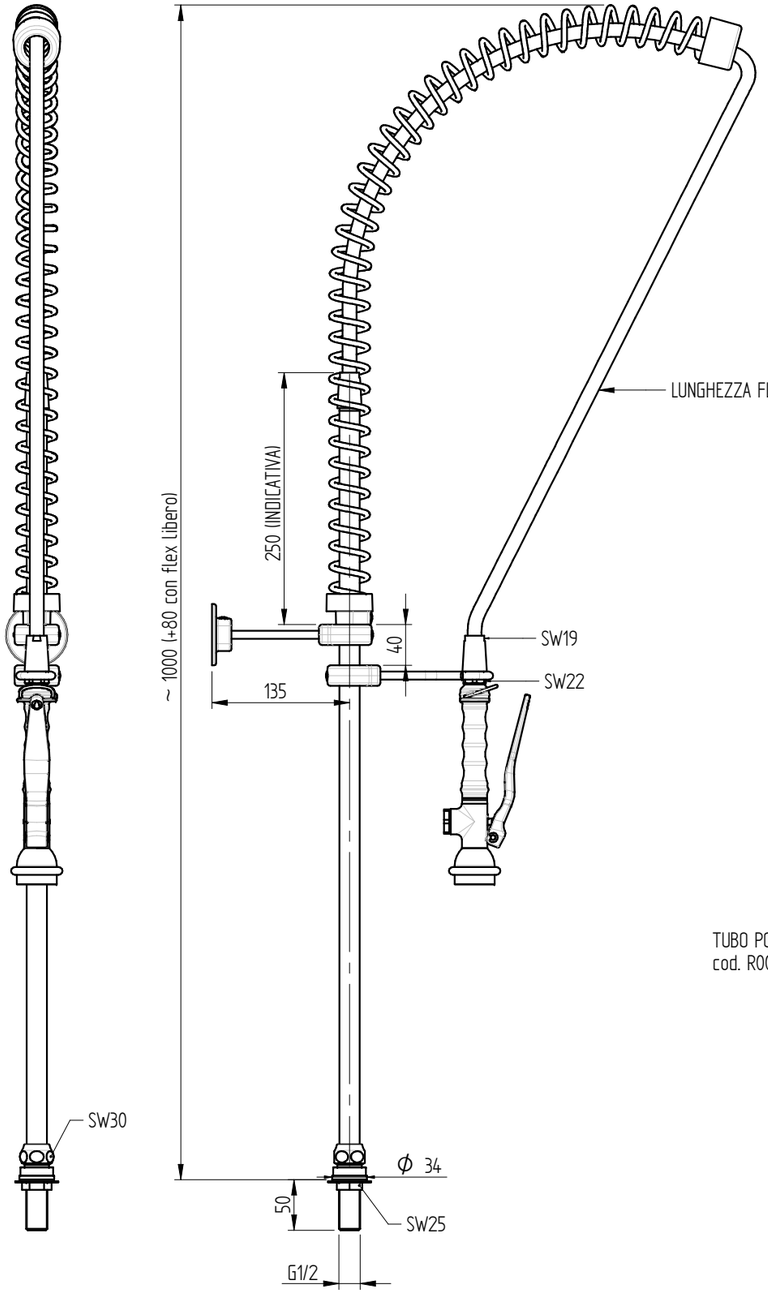

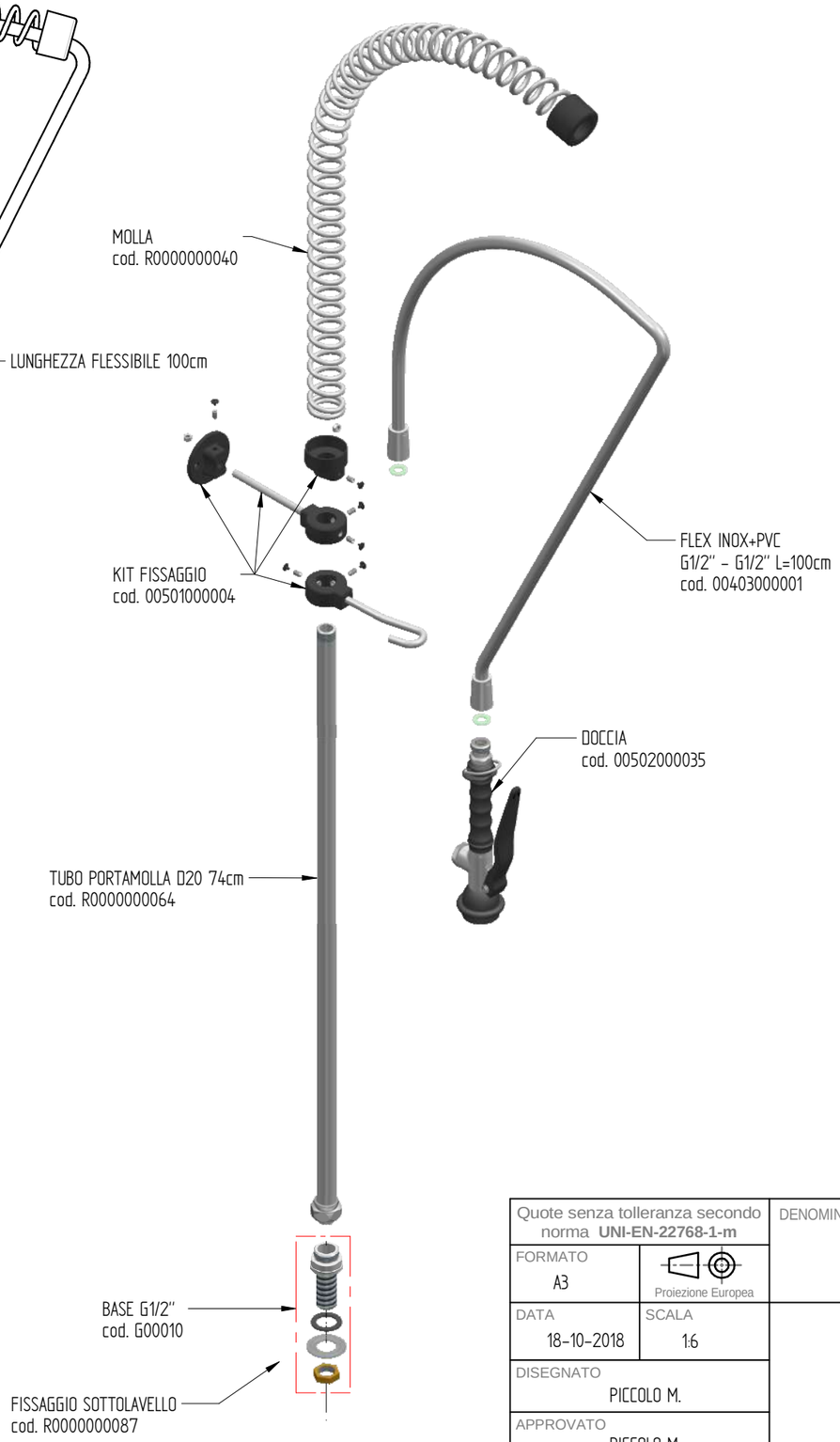

PORTATA : 12 L/min a 3,5 BAR solo dalla doccia

Foro fissaggio a lavello: ø21,5 mm (max)
Sink fixing hole :ø21,5 mm (max)
Trou de fixation à l'évier : ø21,5 mm (max)
Orificio de fijación al fregadero:ø21,5 mm (max)

Quote senza tolleranza secondo norma **UNI-EN-22768-1-m**	DENOMINAZIONE KIT DOCCIA COMPLETO DI BASETTA CON DOCCIA BASIC		CODICE R0000000010
FORMATO A3	Proiezione Europea		PESO 2,94 Kg
DATA 18-10-2018	SCALA 1:6		
DISEGNATO PICCOLO M.			
APPROVATO PICCOLO M.			

PROJECT Food INTERNATIONAL PROJECT Food

Rev. 03 - 19/04/2022