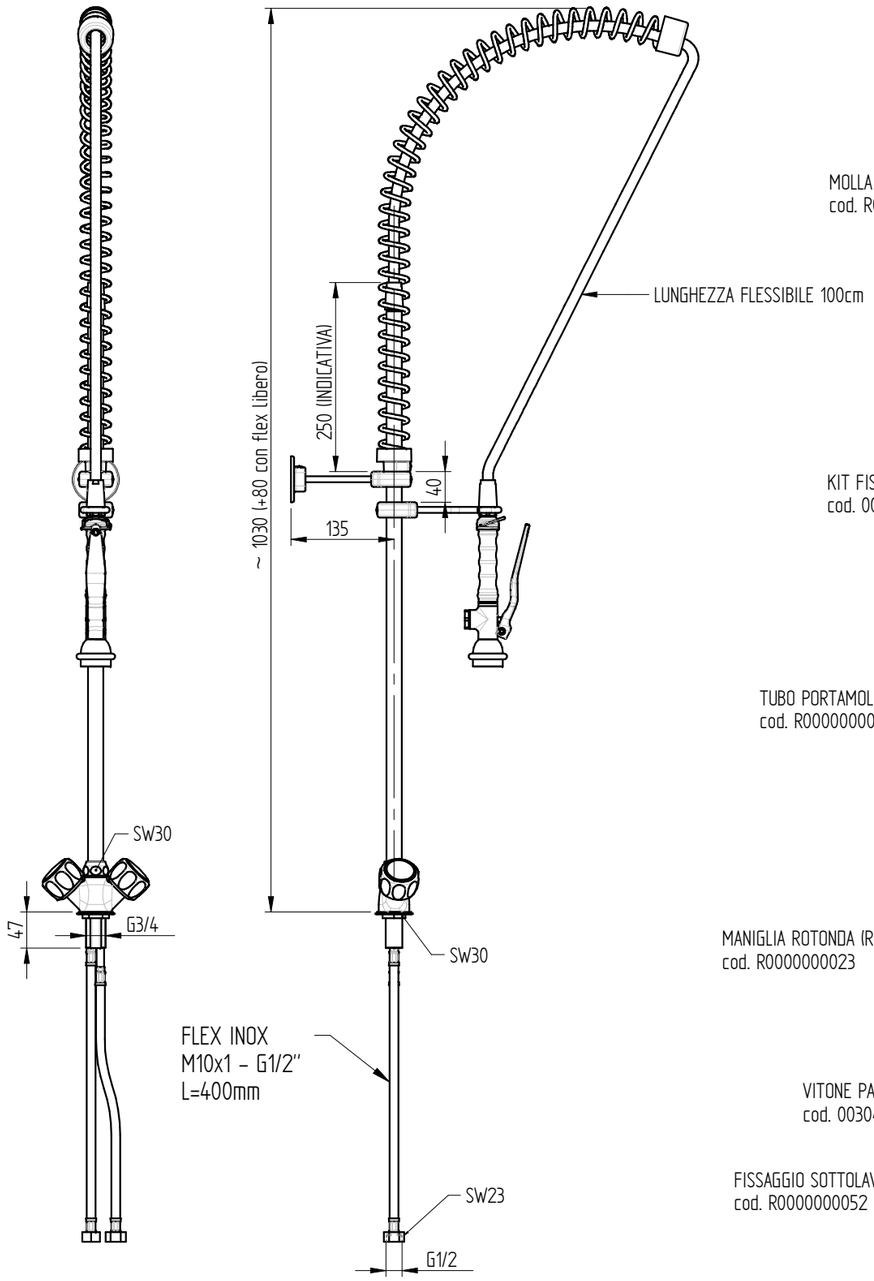

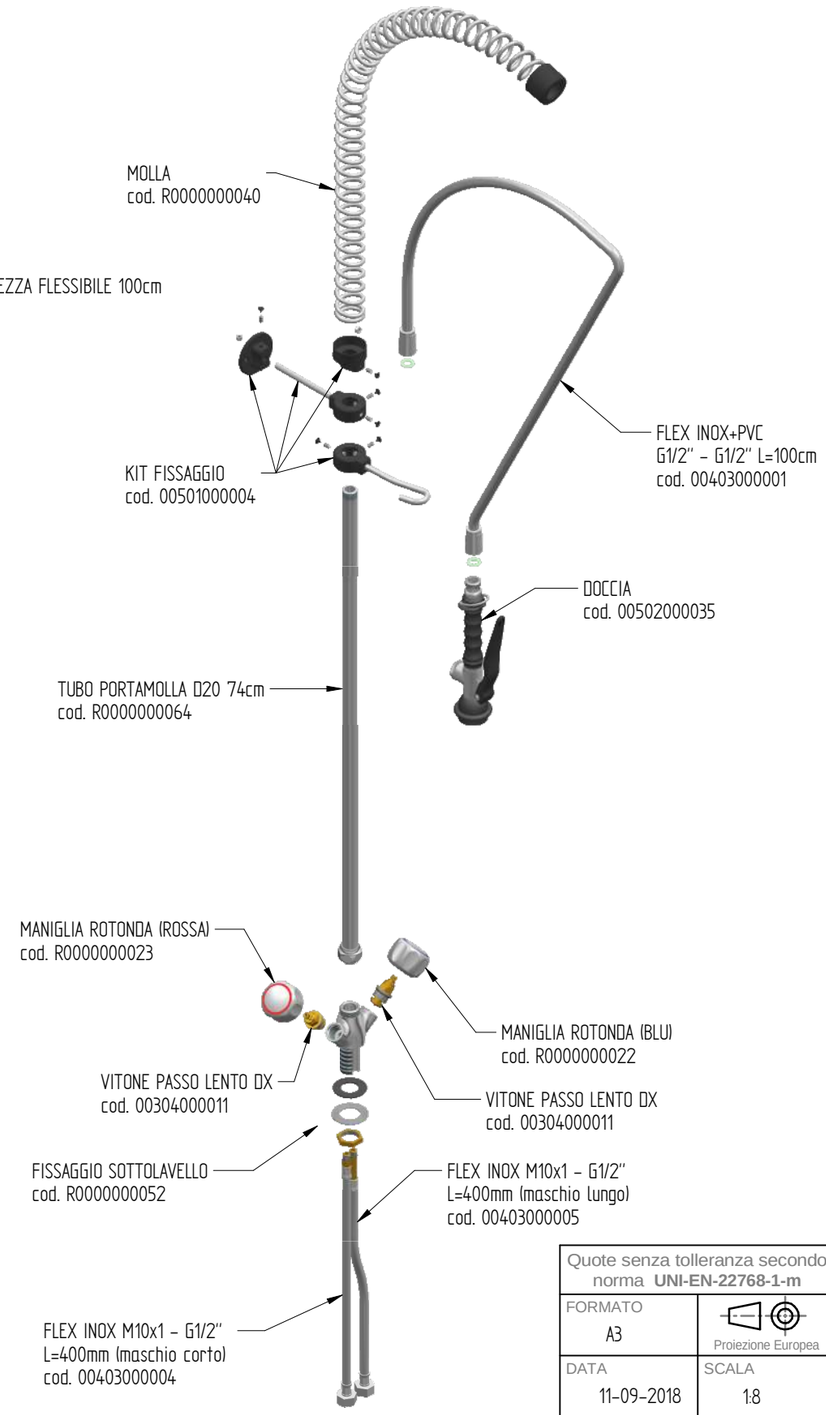

PORTATA : 12 L/min a 3,5 BAR solo dalla doccia

Foro fissaggio a lavello: ø27mm (max)
Sink fixing hole :ø27mm (max)
Trou de fixation à l'évier : ø27mm (max)
Orificio de fijación al fregadero:ø27mm (max)

Quote senza tolleranza secondo norma **UNI-EN-22768-1-m**	DENOMINAZIONE GRUPPO DOCCIA PRELAVAGGIO MONOFORO CON MANIGLIA ROTONDA E DOCCIA BASIC	CODICE R0101020126
FORMATO A3 — Proiezione Europea		PESO 3,82 Kg
DATA 11-09-2018 — SCALA 1:8		
DISEGNATO PICCOLO M.		
APPROVATO PICCOLO M.		

DISEGNO ESEGUITO CON CAD - VIETATE LE MODIFICHE MANUALI

Rev. 01 - 25/02/2022