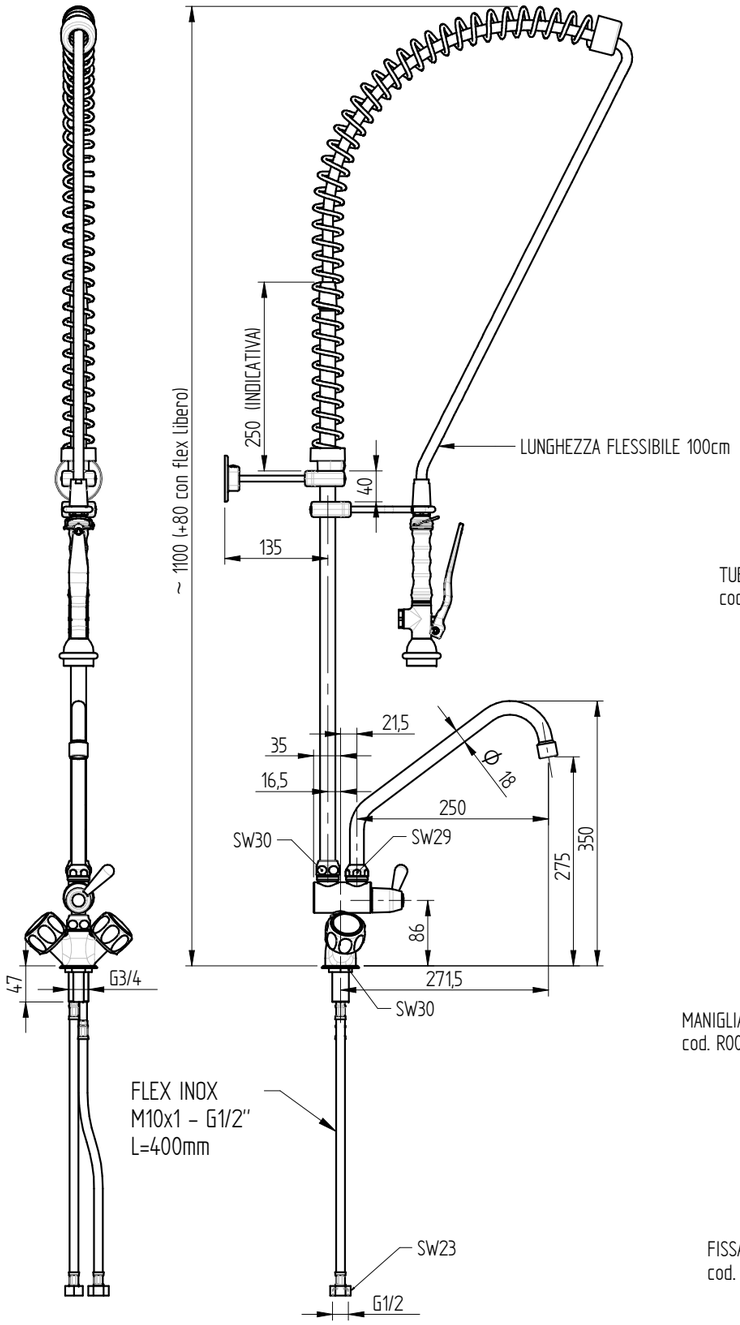


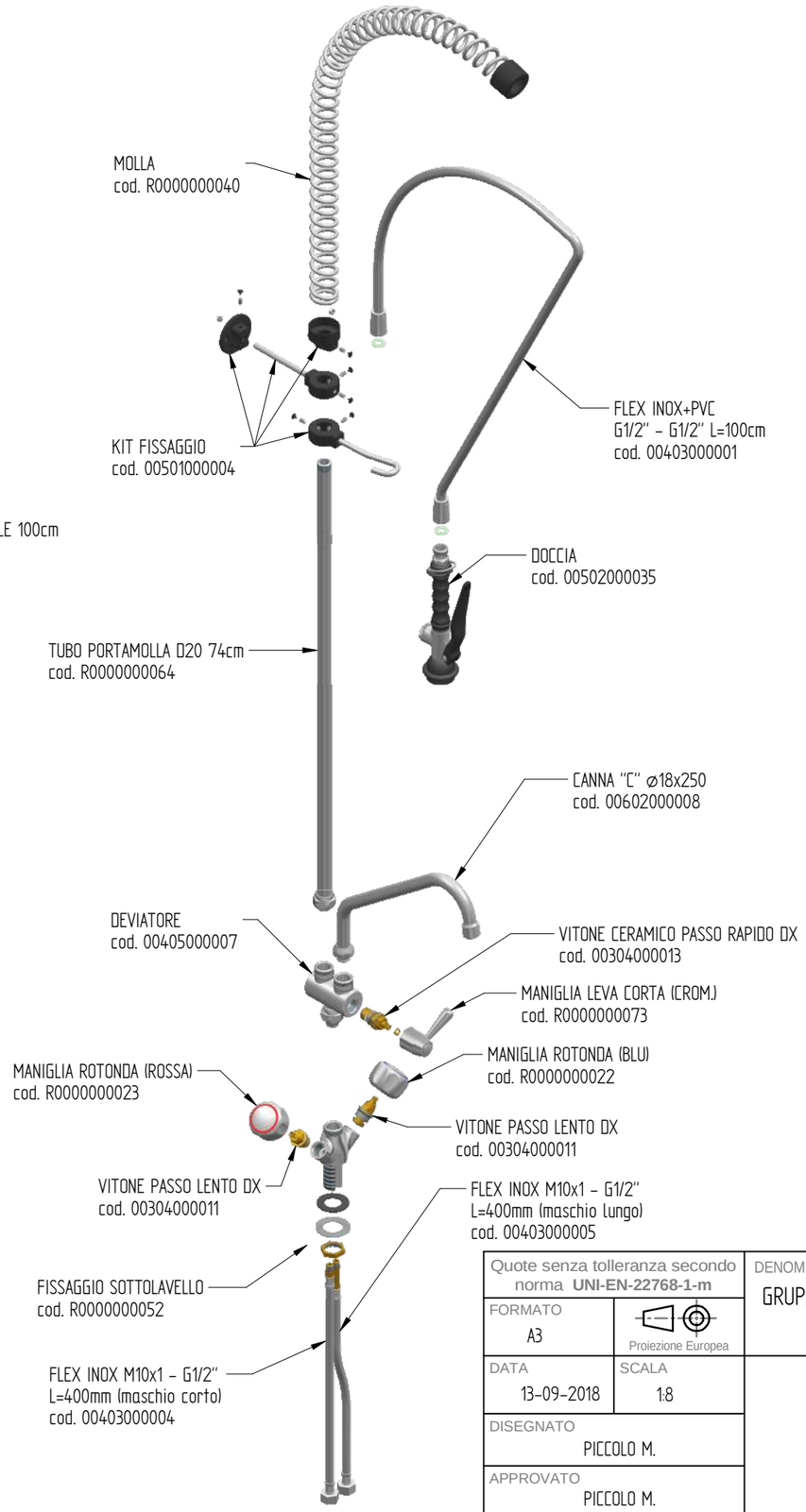

PORTATA : 12 L/min a 3,5 BAR solo dalla doccia
14 L/min a 3,5 Bar solo dalla bocca di erogazione
18 L/min a 3,5 BAR doccia+ bocca di erogazione
aperte assieme

Foro fissaggio a lavello: ø27mm (max)
Sink fixing hole :ø27mm (max)
Trou de fixation à l'évier : ø27mm (max)
Orificio de fijación al fregadero:ø27mm (max)

| | | | |
|---|---|---|---|
| Quote senza tolleranza secondo norma **UNI-EN-22768-1-m** | | DENOMINAZIONE<br>GRUPPO DOCCIA PRELAVAGGIO MONOFORO CON CANNA "C" Φ18x250, MANIGLIA ROTONDA E DOCCIA BASIC | CODICE<br>R0101020135 |
| FORMATO<br>A3 | Proiezione Europea | | PESO<br>4,94 Kg |
| DATA<br>13-09-2018 | SCALA<br>1:8 | PROJECT Food INTERNATIONAL ® PROJECT Food | |
| DISEGNATO<br>PICCOLO M. | | | |
| APPROVATO<br>PICCOLO M. | | | |

DISEGNO ESEGUITO CON CAD - VIETATE LE MODIFICHE MANUALI

Rev. 01 - 25/02/2022