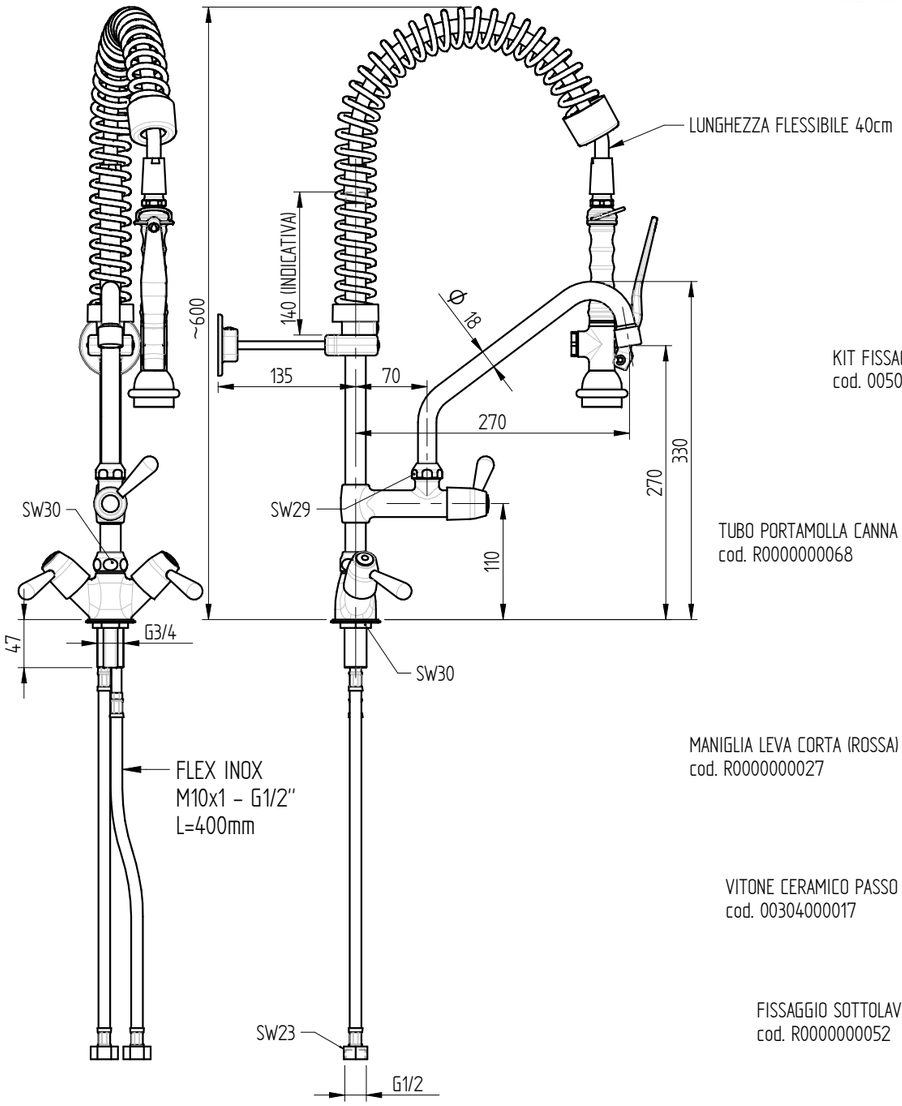

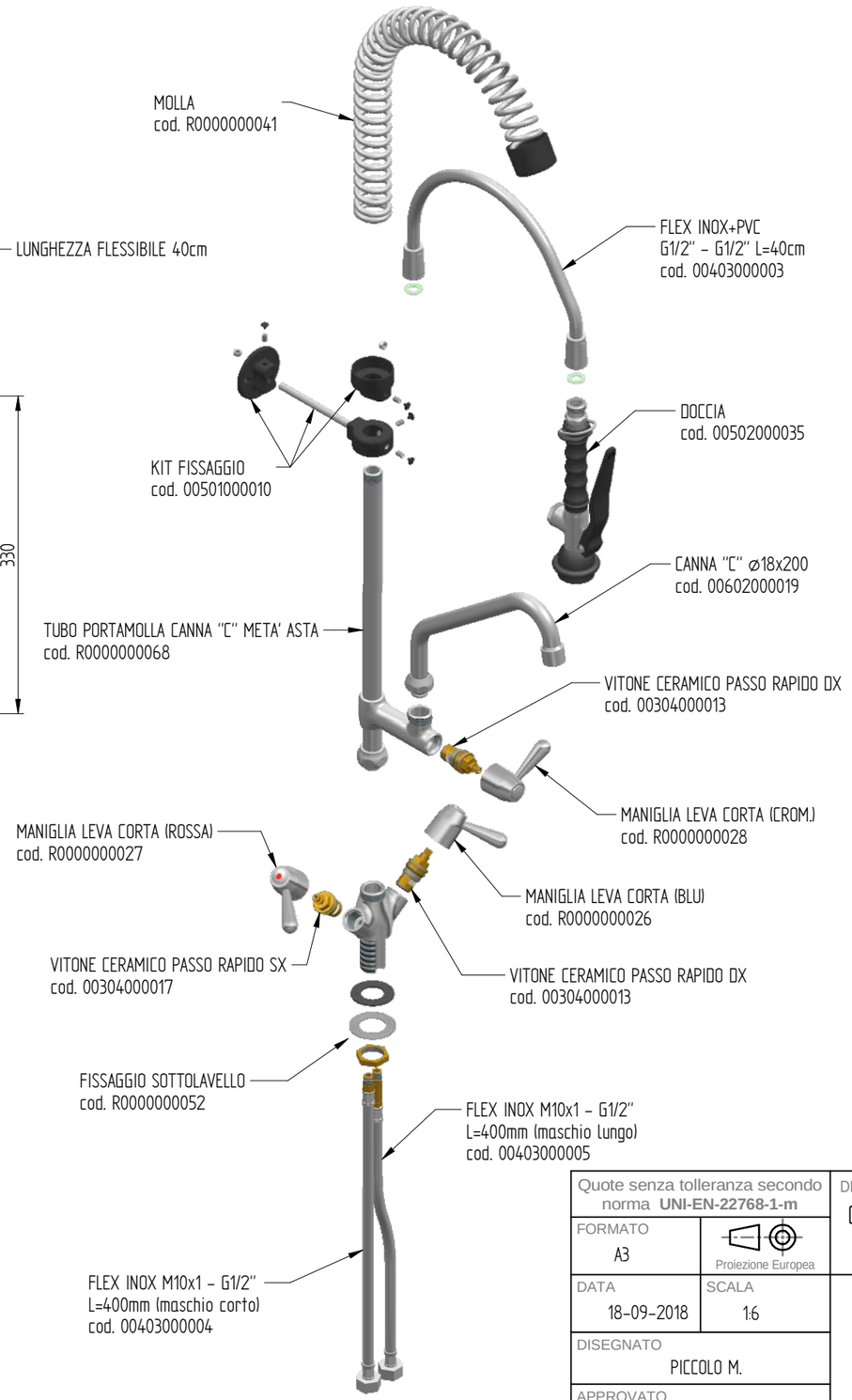

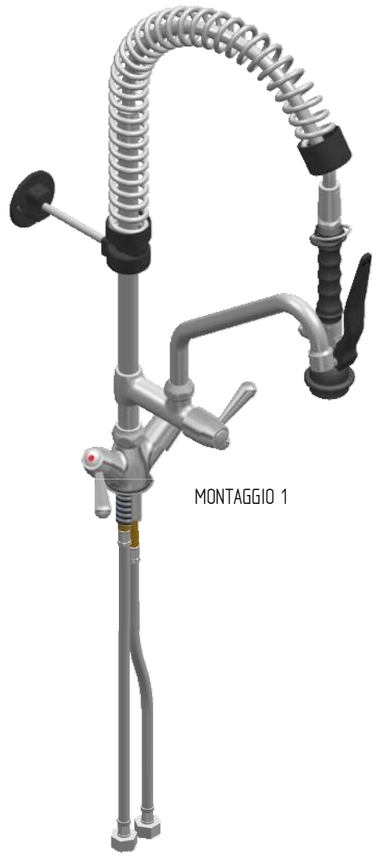

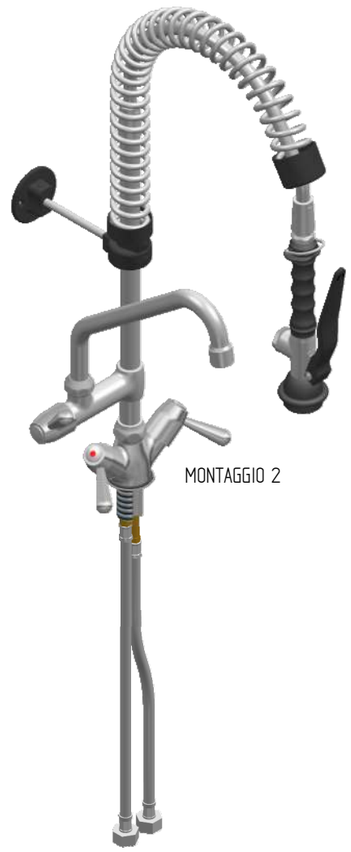

PORTATA : 12 L/min a 3,5 BAR solo dalla doccia
14 L/min a 3,5 Bar solo dalla bocca di erogazione
18 L/min a 3,5 BAR doccia+ bocca di erogazione
aperte assieme

Foro fissaggio a lavello: ø27mm (max)
Sink fixing hole :ø27mm (max)
Trou de fixation à l'évier : ø27mm (max)
Orificio de fijación al fregadero:ø27mm (max)

Quote senza tolleranza secondo norma **UNI-EN-22768-1-m**		DENOMINAZIONE GRUPPO DOCCIA PRELAVAGGIO MONOFORO CON CANNA GIREVOLE "C" ø18x200, MANIGLIA A LEVA, VERSIONE MINI, DOCCIA BASIC
FORMATO A3	Proiezione Europea	
DATA 18-09-2018	SCALA 1:6	PROJECT Food INTERNATIONAL ® PROJECT Food
DISEGNATO PICCOLO M.		
APPROVATO PICCOLO M.		

DISEGNO ESEGUITO CON CAD - VIETATE LE MODIFICHE MANUALI

Rev. 01 - 03/02/2022