SPECIFICHE TECNICHE AVVOLGITUBO SENZA DOCCIA :

Lunghezza tubo	15 m
Pressione di lavoro max	max 20 bar Aria - max 10 bar Acqua
Temperatura di lavoro max	max 25°C Aria - max 70°C Acqua
Peso	5,7 Kg
Adatto all'utilizzo	Aria-Acqua

DOCCIA :
temperatura lavoro in contiunuo : max 70°C
pressione lavoro : max 6 Bar

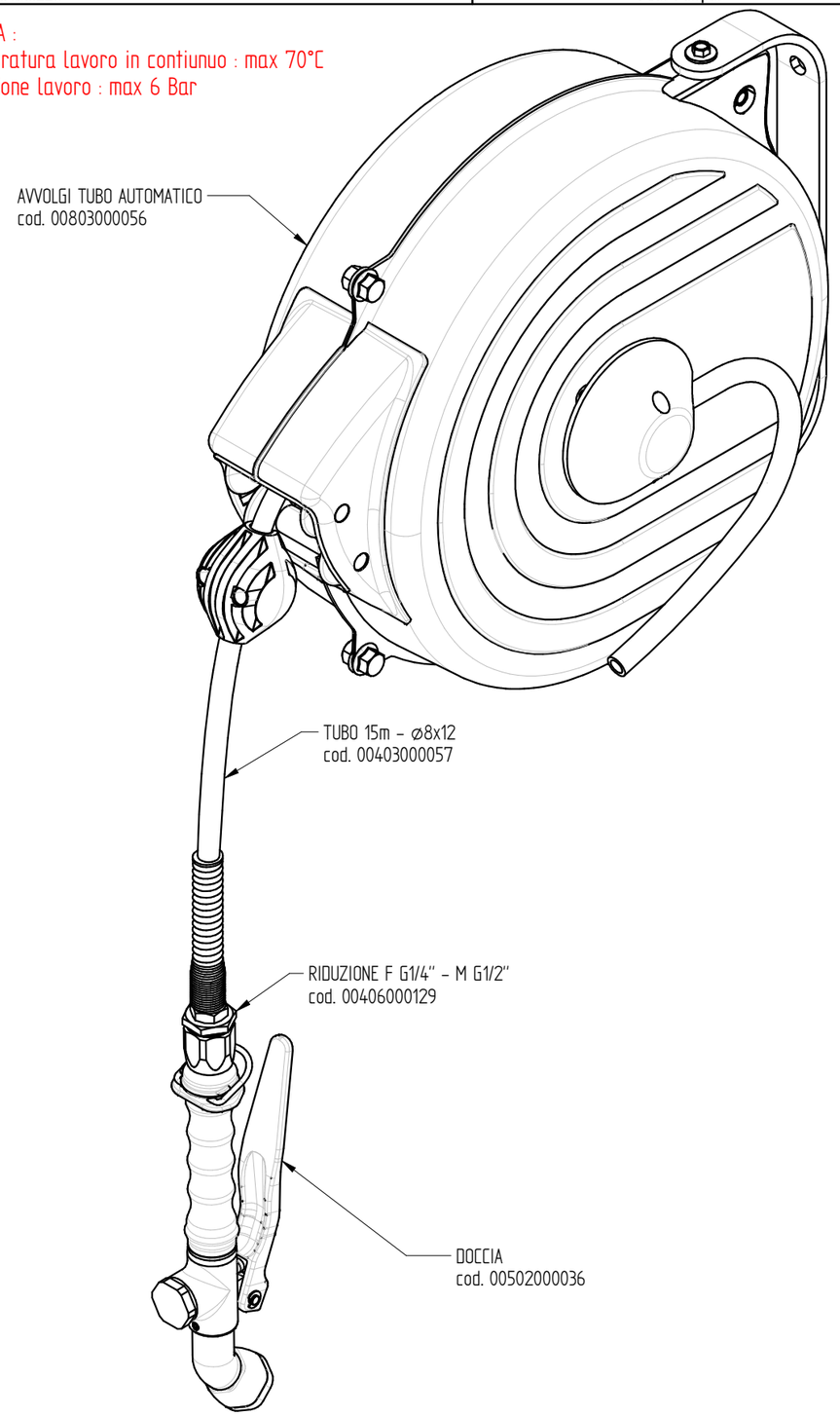

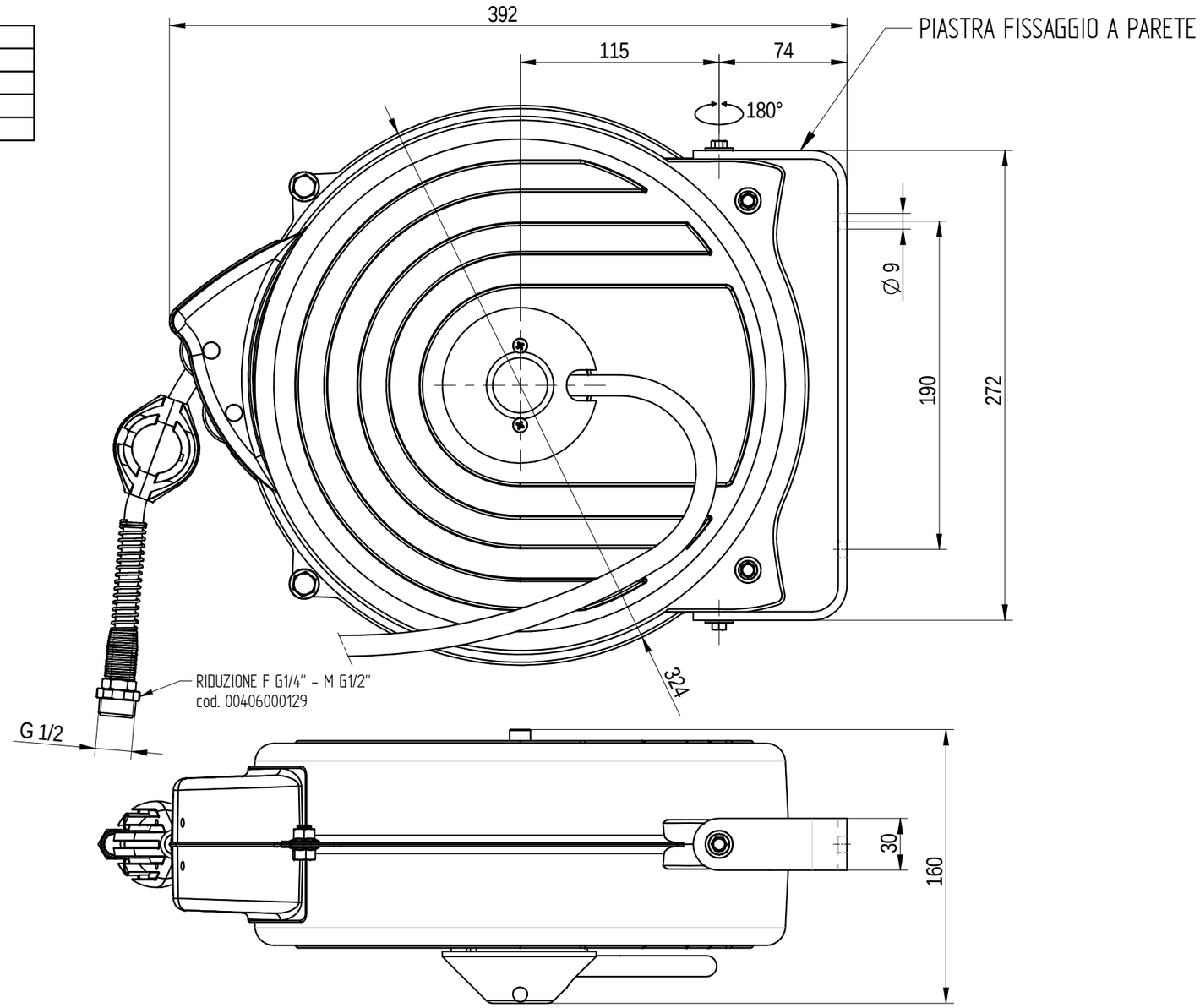

PORTATA : 6 L/min a 3,5 BAR

Quote senza tolleranza secondo norma **UNI-EN-22768-1-m**	DENOMINAZIONE	CODICE
FORMATO A3	Proiezione Europea	
DATA 05-11-2018	SCALA 1:3	
DISEGNATO PICCOLO M.		
APPROVATO PICCOLO M.		

DISEGNO ESEGUITO CON CAD - VIETATE LE MODIFICHE MANUALI

Rev. 01 - 14/07/2022