SPECIFICHE TECNICHE AVVOLGITUBO SENZA DOCCIA :

Lunghezza tubo	20 m
Pressione di lavoro max	max 20 bar Aria - max 10 bar Acqua
Temperatura di lavoro max	max 25°C Aria - max 70°C Acqua
Peso	15,1 Kg
Adatto all'utilizzo	Aria-Acqua

DOCCIA :
temperatura lavoro in contiunuo : max 70°C
pressione lavoro : max 6 Bar

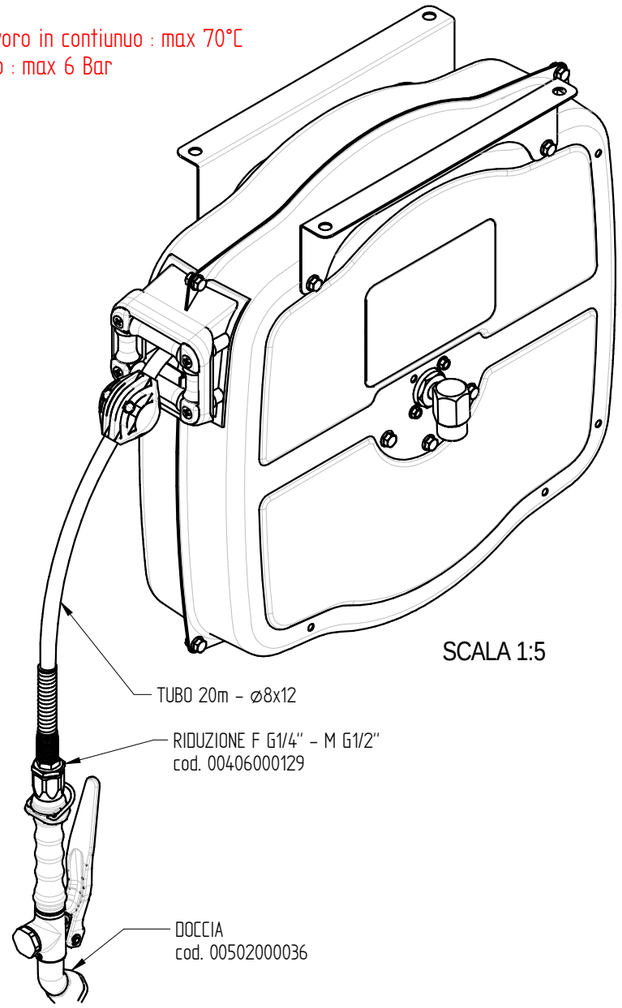

SCALA 1:5

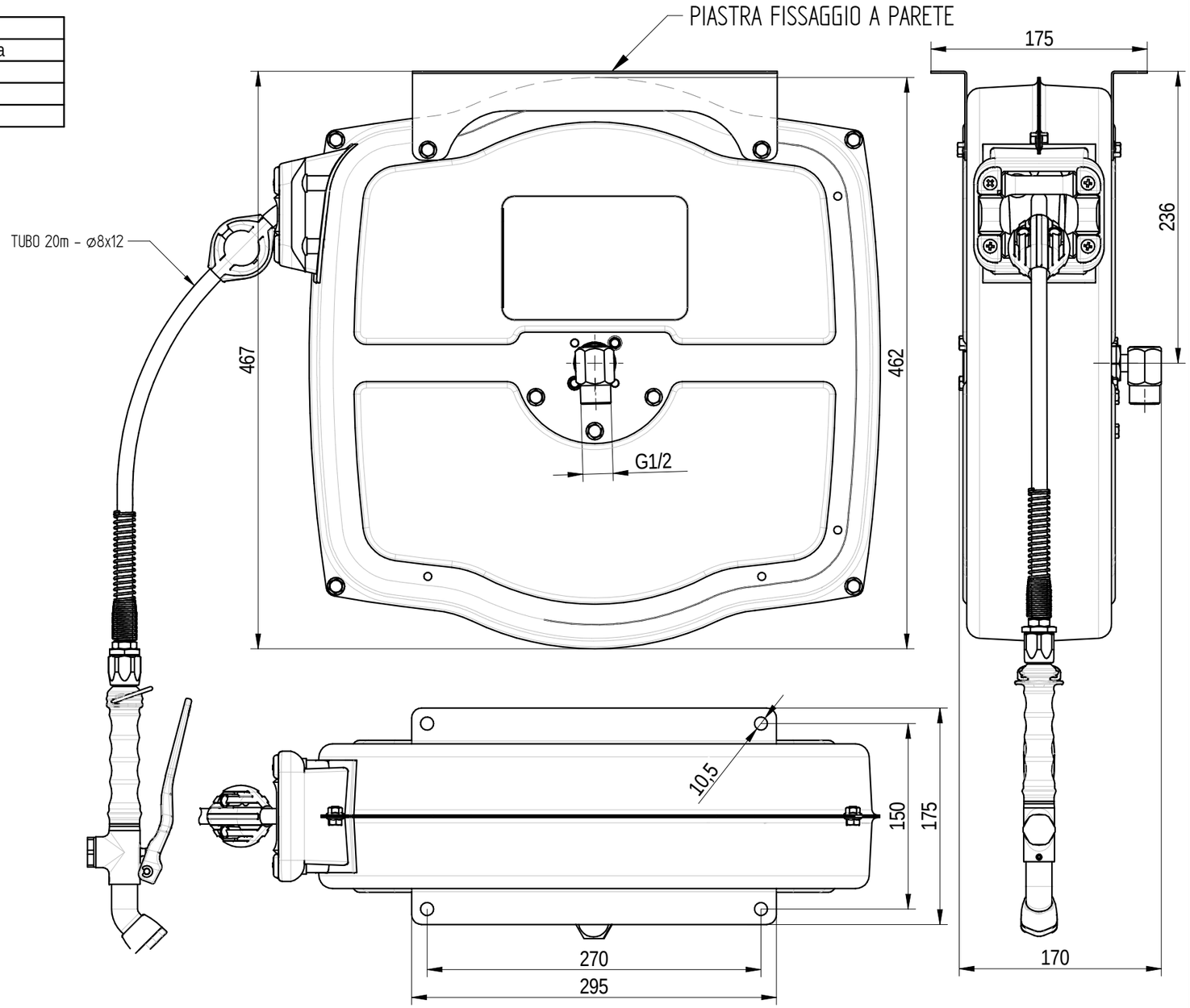

PORTATA : 6 L/min a 3,5 BAR

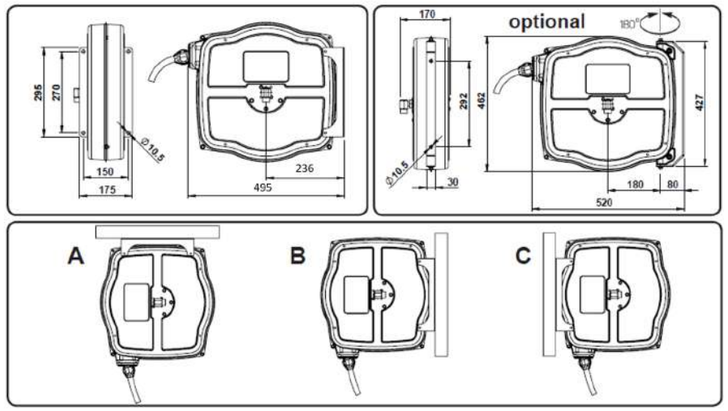

ALTERNATIVE DI FISSAGGIO

Quote senza tolleranza secondo norma **UNI-EN-22768-1-m**	DENOMINAZIONE	CODICE
FORMATO A3	Proiezione Europea	
DATA 18-02-2022	SCALA 1:4	
DISEGNATO PICCOLO M.		
APPROVATO PICCOLO M.		

DISEGNO ESEGUITO CON CAD - VIETATE LE MODIFICHE MANUALI

Rev. 01 - 14/07/2022