Foro fissaggio a lavello: ø30 mm (max)
Sink fixing hole :ø30 mm (max)
Trou de fixation à l'évier : ø30 mm (max)
Orificio de fijación al fregadero:ø30 mm (max)

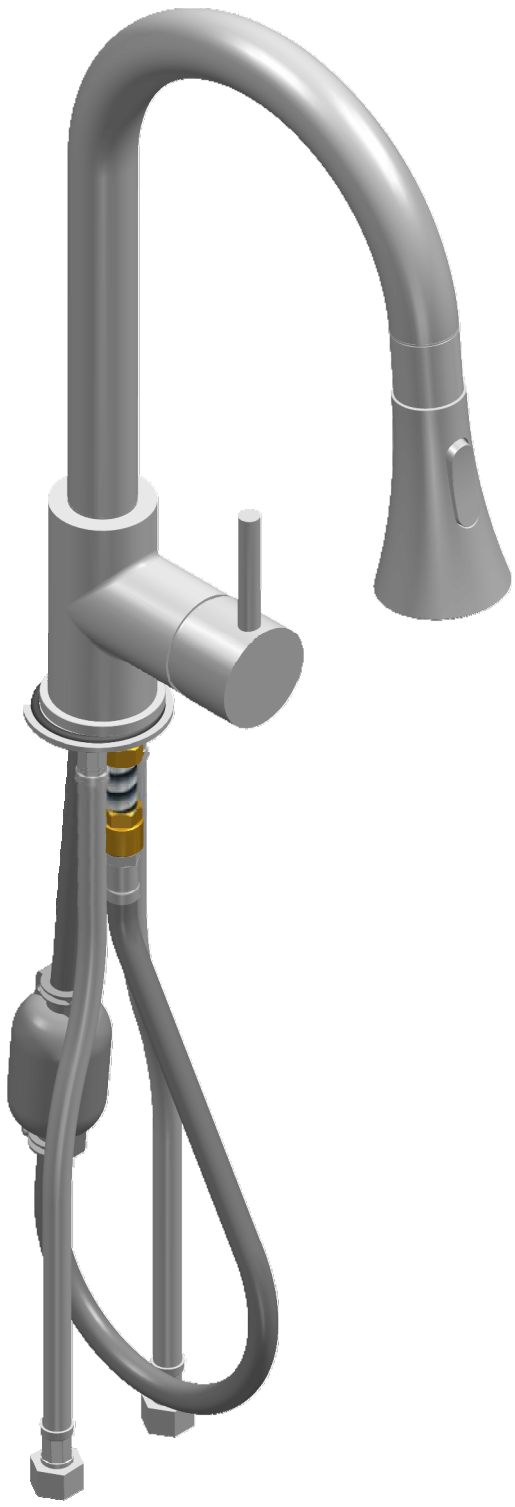

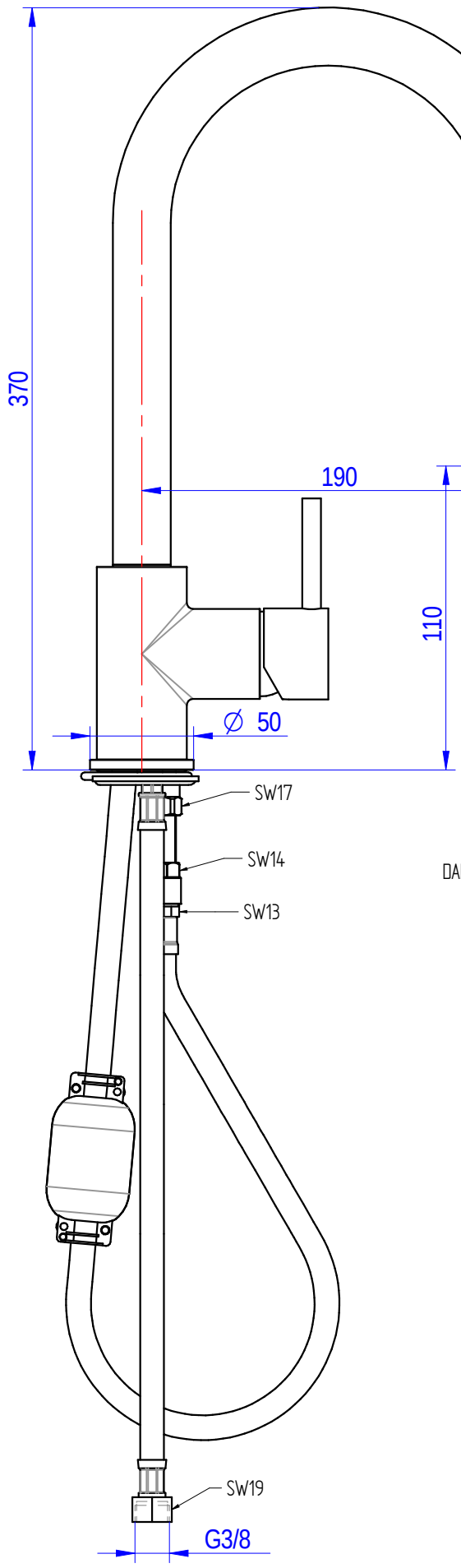

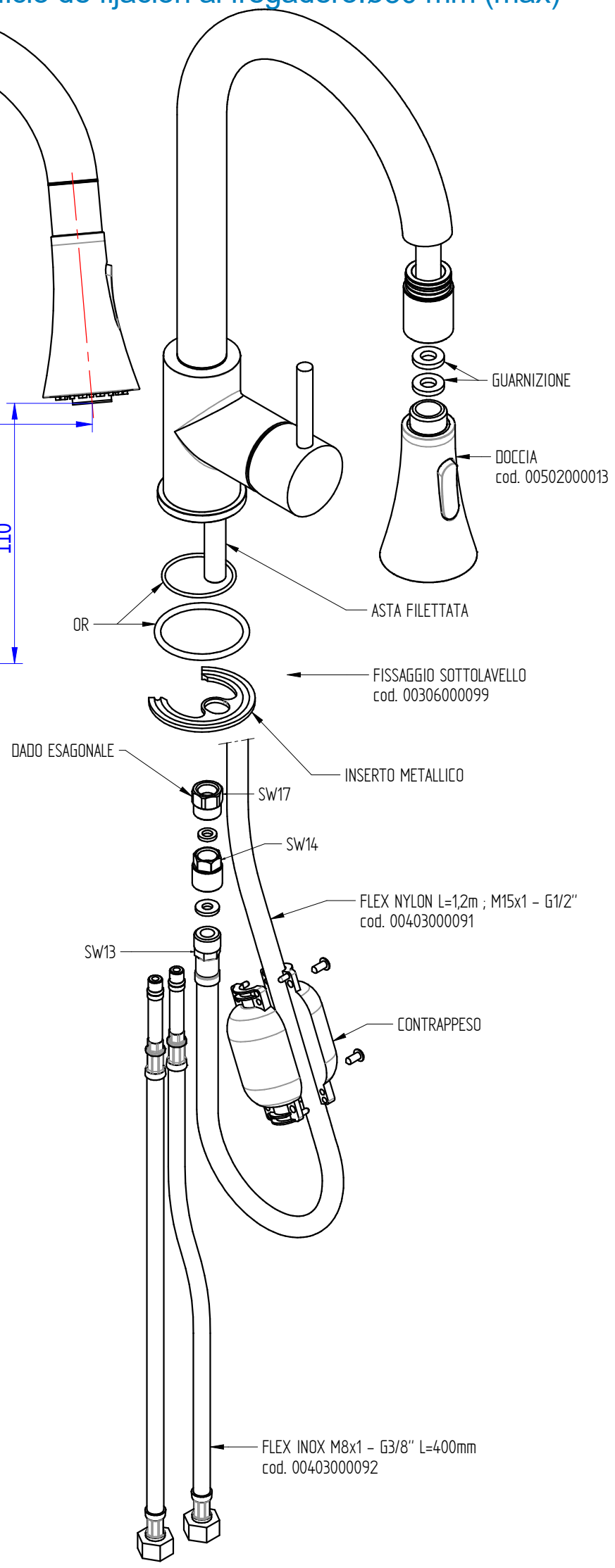

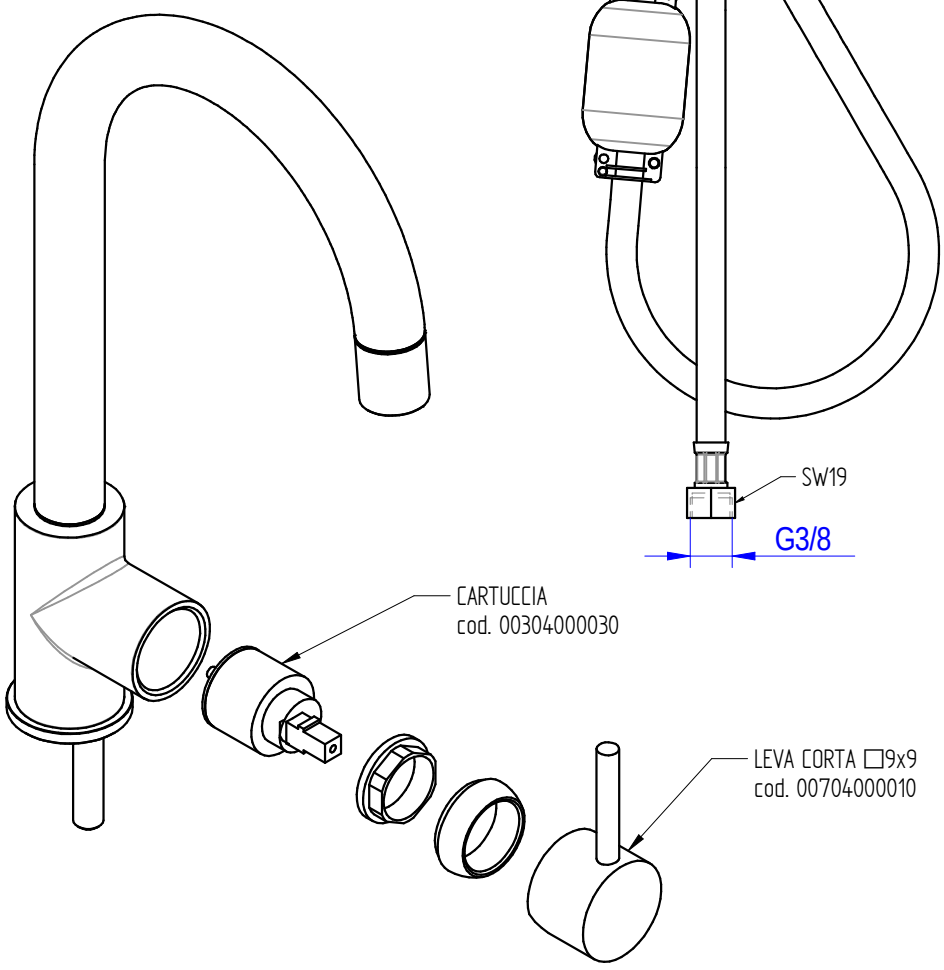

PORTATA : 8 L/min a 3,5 BAR con getto doccia aerato
10 L/min a 3,5 BAR con getto doccia a spruzzo

Quote senza tolleranza secondo norma **UNI-EN-22768-1-m**	
FORMATO A3	Proiezione Europea
DATA 11/03/2019	SCALA 1:3
DISEGNATO PICCOLO M.	
APPROVATO PICCOLO M.	

PROJECT Food INTERNATIONAL ® PROJECT Food

DISEGNO ESEGUITO CON CAD - VIETATE LE MODIFICHE MANUALI

Rev. 01